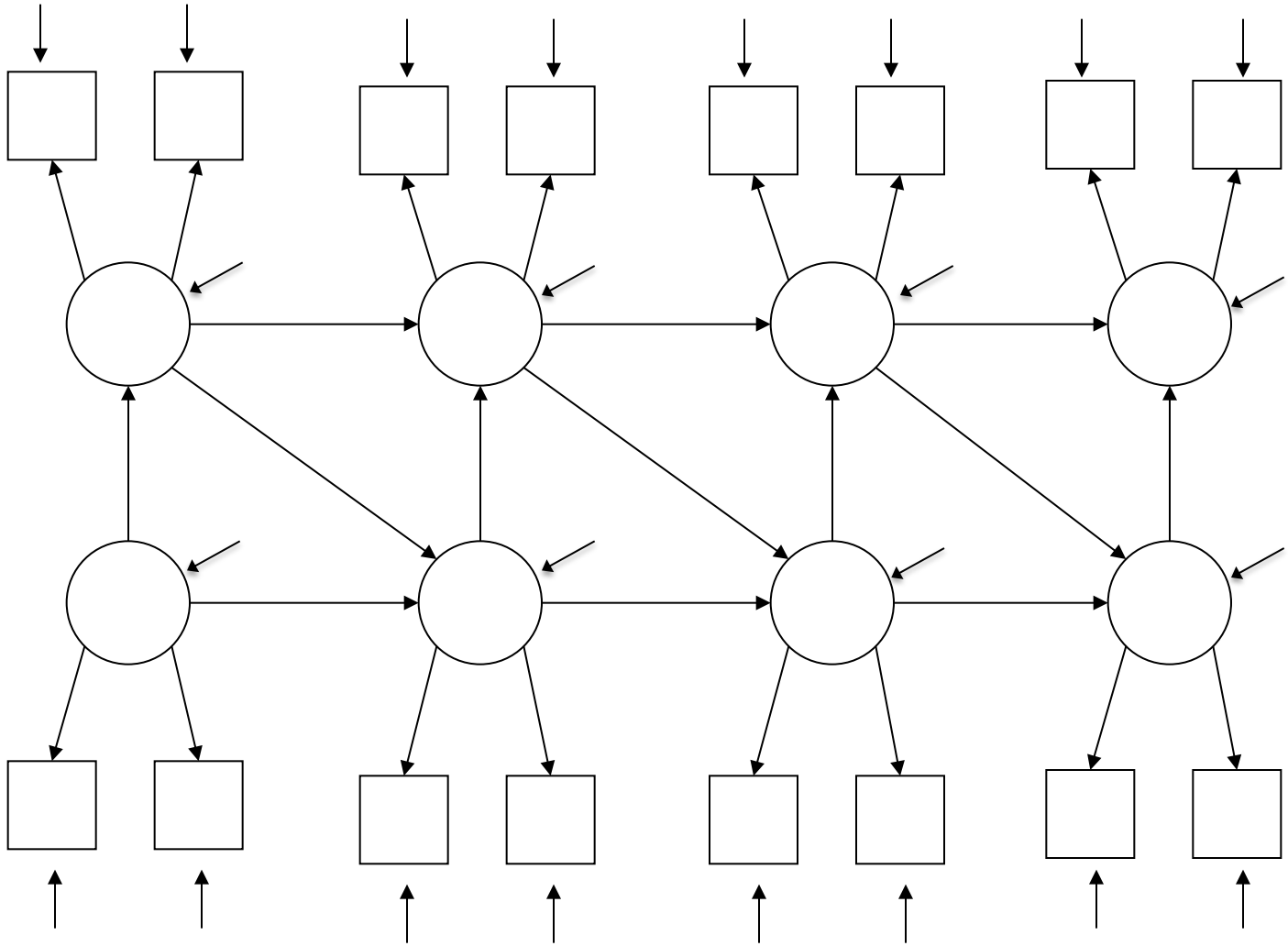

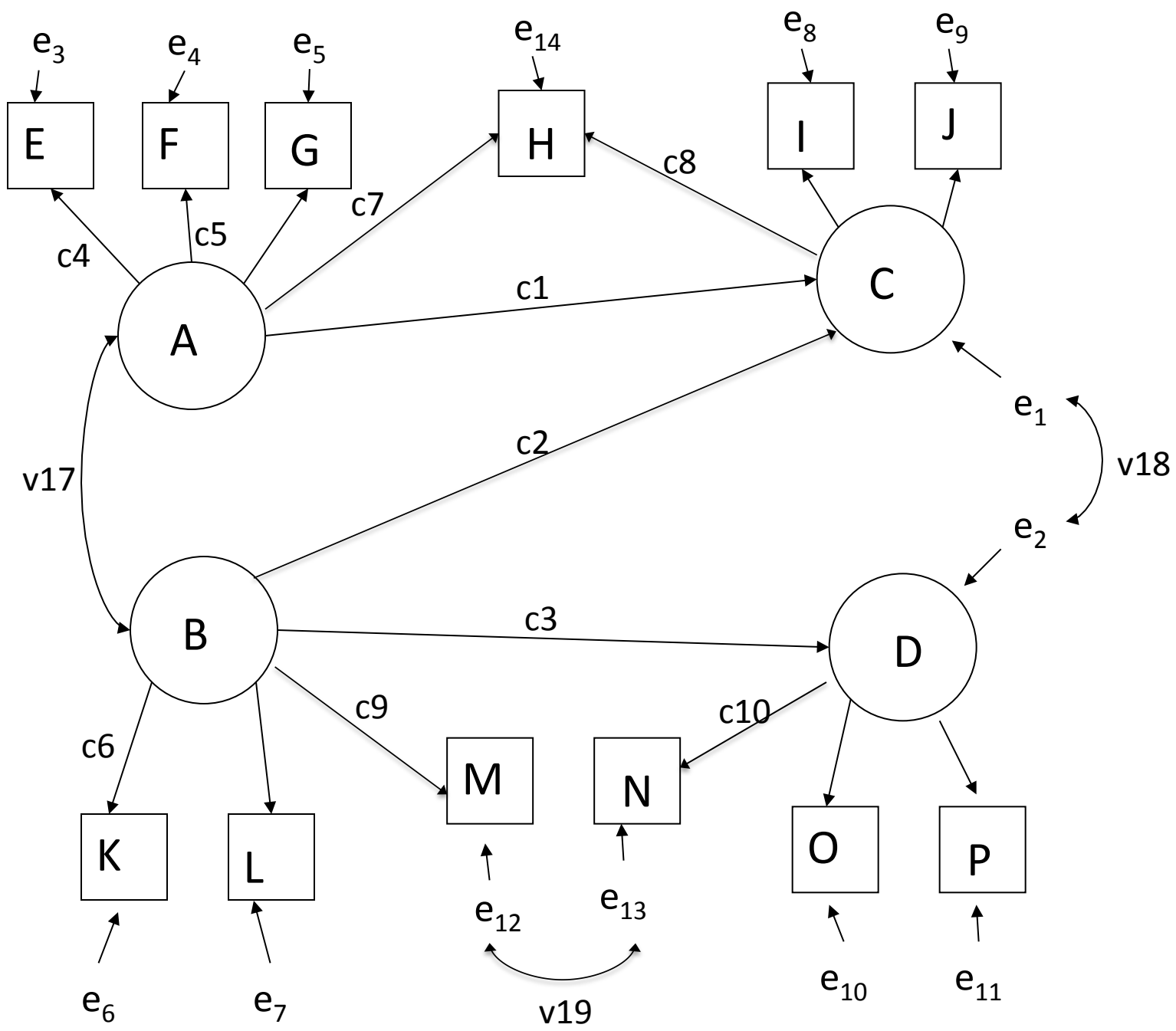
e3
e4
e5
e14
e8
e9
E
F
G
H
I
J
c4
c5
c7
c8
c1
A
C
e1
v18
e2
c2
v17
B
c3
D
c9
c10
c6
M
N
K
L
O
P
e12
e13
e6
e7
v19
e10
e11

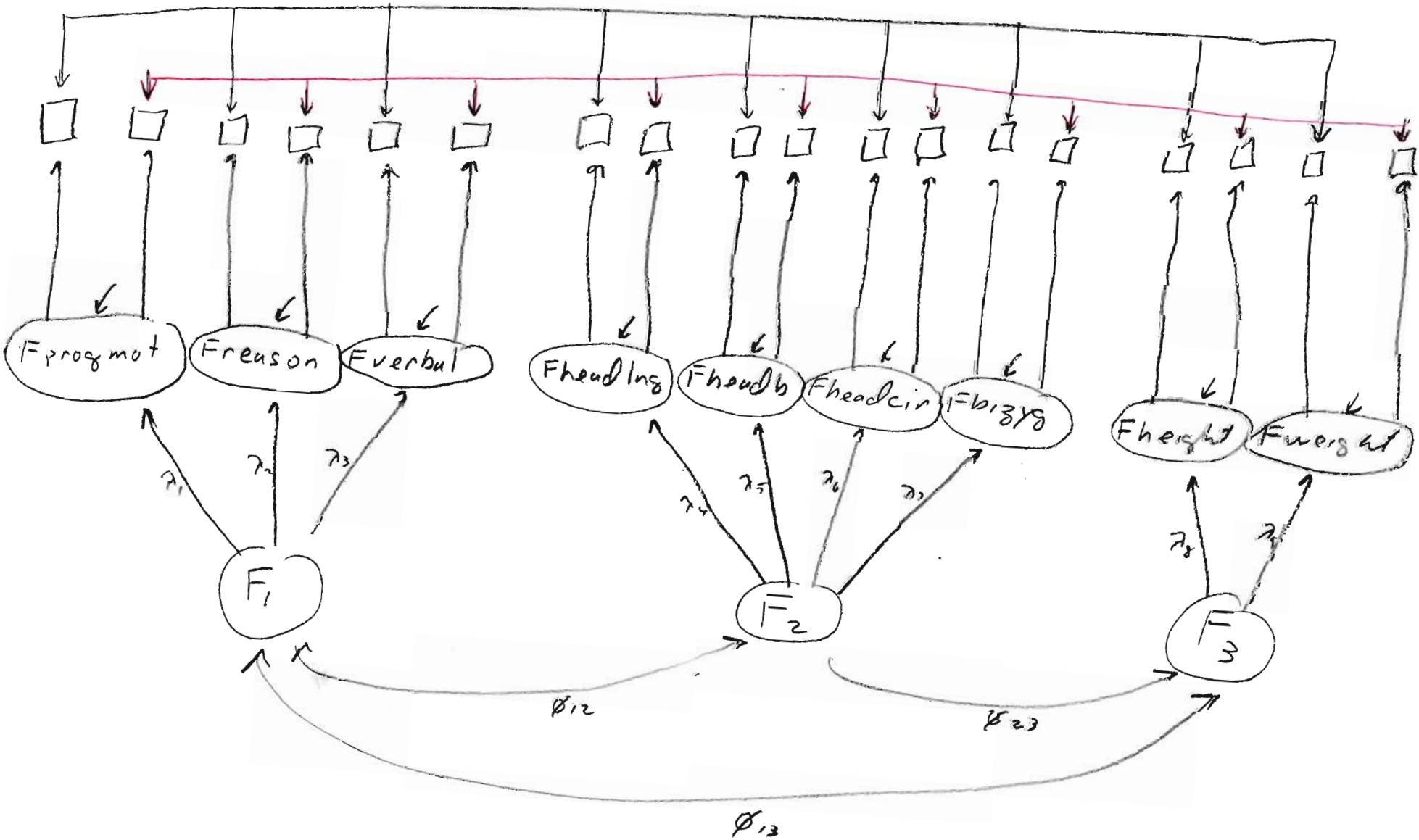
Fprogmot
Freason
Fverbal
Fheadlng
Fheadlb
Fheadcir
Fbizyg
Fheight
Fweight
λ_1
λ_2
λ_3
λ_4
λ_5
λ_6
λ_7
λ_8
λ_9
F_1
F_2
F_3
ϕ_{12}
ϕ_{23}
ϕ_{13}